AD59 Termostato de Encosto

O Termostato de encosto simples desenvolvidos para suportar corrente de até 40 A. Contatos normalmente fechados abrem quando ultrapassada a temperatura ajustada. O contatos automaticamente fecham , quando a temperatura voltam ao ponto ajustado com histerese de 3°C a 8°C (Padrão) religando o equipamento. Fornecidos pré-calibrados na faixa de regulagem de 45°C á 75°C em Contato SPST

Termostatos bimetálicos de encosto especialmente desenvolvidos para aquecedores elétricos de alta capacidades. Fabricados pela ADD-THERM com discos bimetais de ótima qualidade de ação rápida (Snap-action) garantindo boa precisão e longa durabilidade. Podem ser ajustados em 3 níveis de temperatura de acordo com a exigência da aplicação. Possui duas abas de fácil fixação na parede do aquecedor através de 2 parafuso.

>> Principais aplicações

- Aquecedores solares
- Boiler
- Aquecedores a gás
- Acumuladores de água
- Equipamentos que exigem termostatos de alta amperagem

>> Características e Vantagens

- Fabricados com discos bimetais (Snap-Action) de ótima qualidade e precisão
- Pequeno e fácil fixação nas paredes de boilers através das abas.
- O ajuste de temperatura no range de 45°C à 75°C
- Vida útil de 100.000 ciclos em 40 A

>> Recomendações

Recomendamos a utilização de dispositivos de segurança para esse produto.

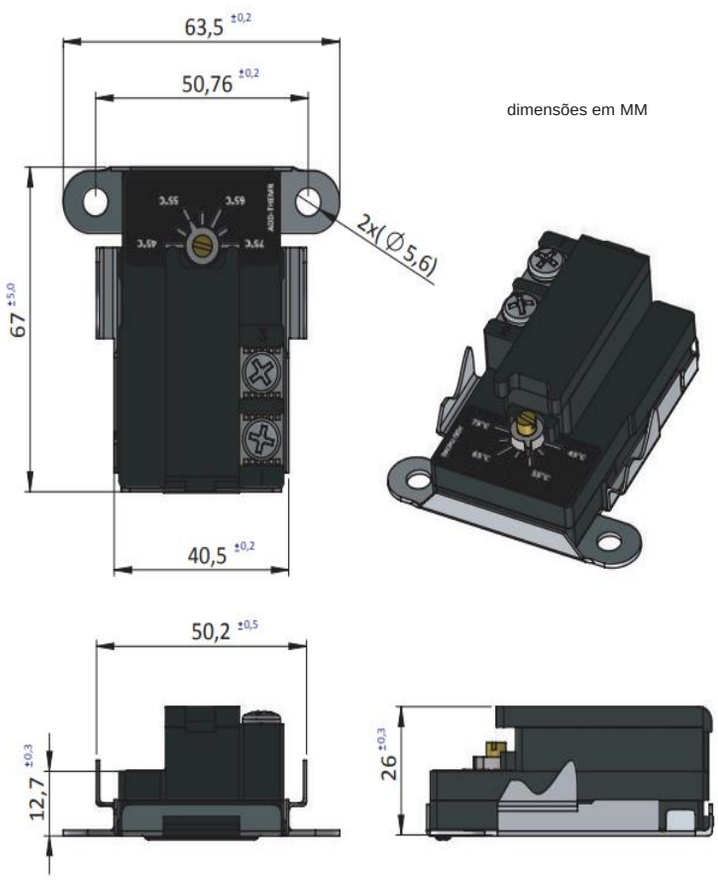
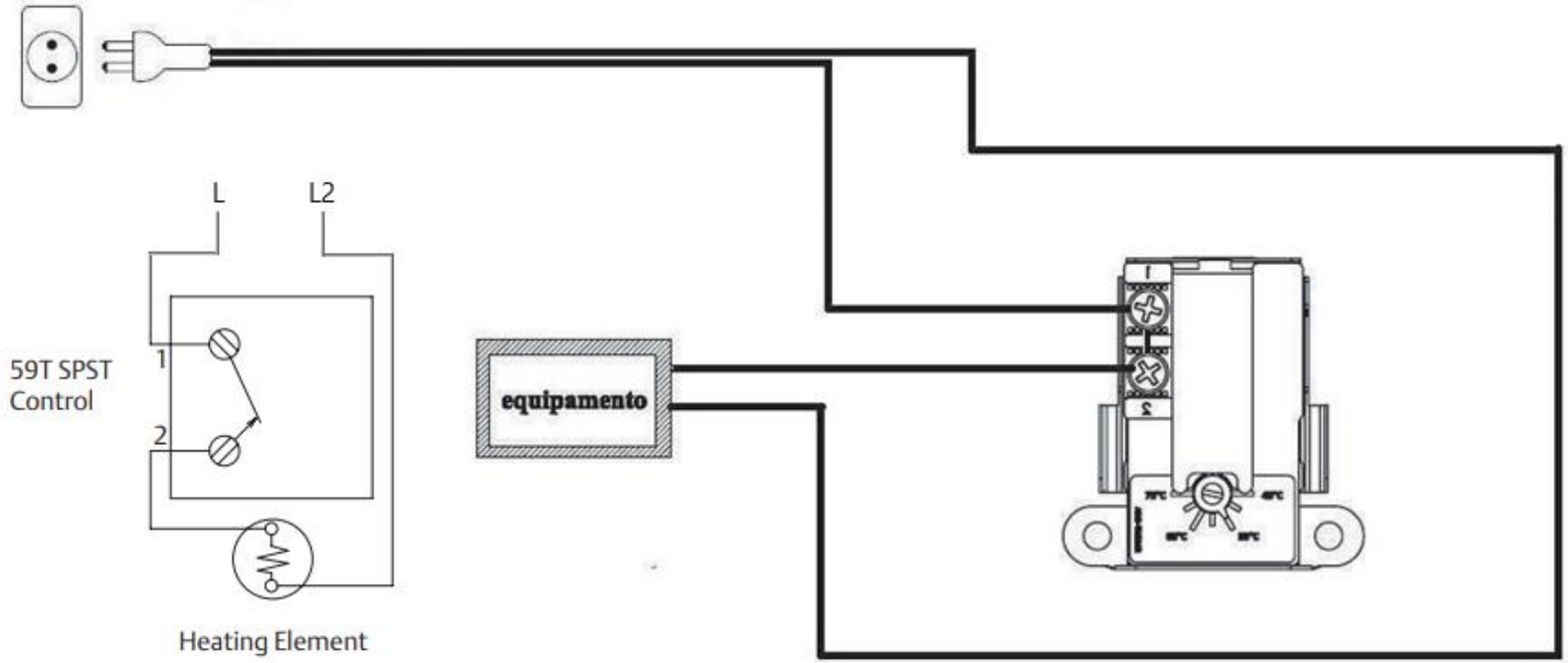
ESQUEMA DE LIGAÇÃO DO TERMOSTATO AD59