Valvula Anti-CongelanteMecânica

As válvulas de proteção de congelamento, fabricadas pela ADD, foram desenvolvidas para não permitir o congelamento da água em painéis solares. Utilizam um confiável elemento térmico que é sensível à temperatura baixa e opera mecanicamente sem energia elétrica ou sensores. Quando a água atingir a temperatura de 5°C ±3°C passagem da válvula abre permitindo que a água seja dispensada e substituída por água mais aquecida. Quando a água mais aquecida passar pela válvula em torno de 15°C ±3°C, a valvula irá fechar interrompendo a descarga da água.

Esteciclo se repetirá quantas vezesforem necessários para ajudar a prevenir o congelamento das placas. A quantidade de água dispensada dependeprincipalemente da temperatura do ambiente muito fria e do volume do coletor. O sistema estará funcionando normalmente quando aágua estiver sendodispensada pertodascondições de congelamento.

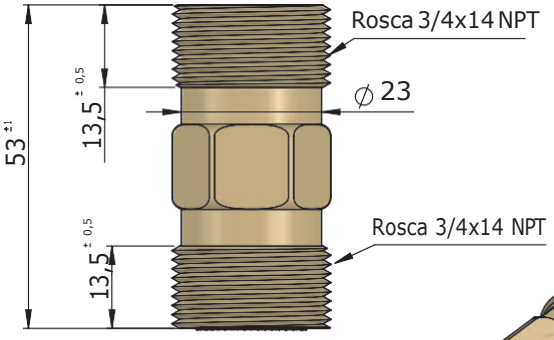

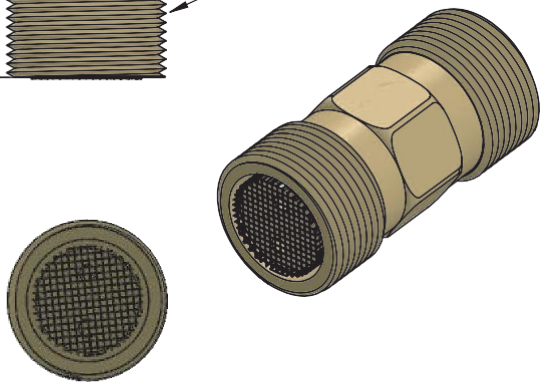

>> Caracteristicas e Vantagens

- Princípio de funcionamento completamente mecânico. Nãonecessita deenergia elétrica; Facilmente instalado em sistemas já em funcionamento
- Corpo em latão e elemento térmico snap-action
- 7 Kg pressão máxima de funcionamento
- Temperatura nominal inicial paraabertura é de 8°C e aberturatotal3°C
- Anti-Corrosivos e longa duração;
- Sensíveis à temperatura apenas, não afetada por variações depressão;
- Dispensaaquantidademínimade águanecessária para evitar danos causados pelo congelamento

? Como especificar

A87 007

Valvula mecanica

Codigo	Temp. de Abertura (°C)	Temp. Máx.de Operação (°C)	Pressão máxima de operação	Vazão (Cv)	Peso (g)
A87007	4°C ±3°C	+120	7 kgf/cm2	1.0	180

>> Aplicações

Ligação da Válvula Anticongelante

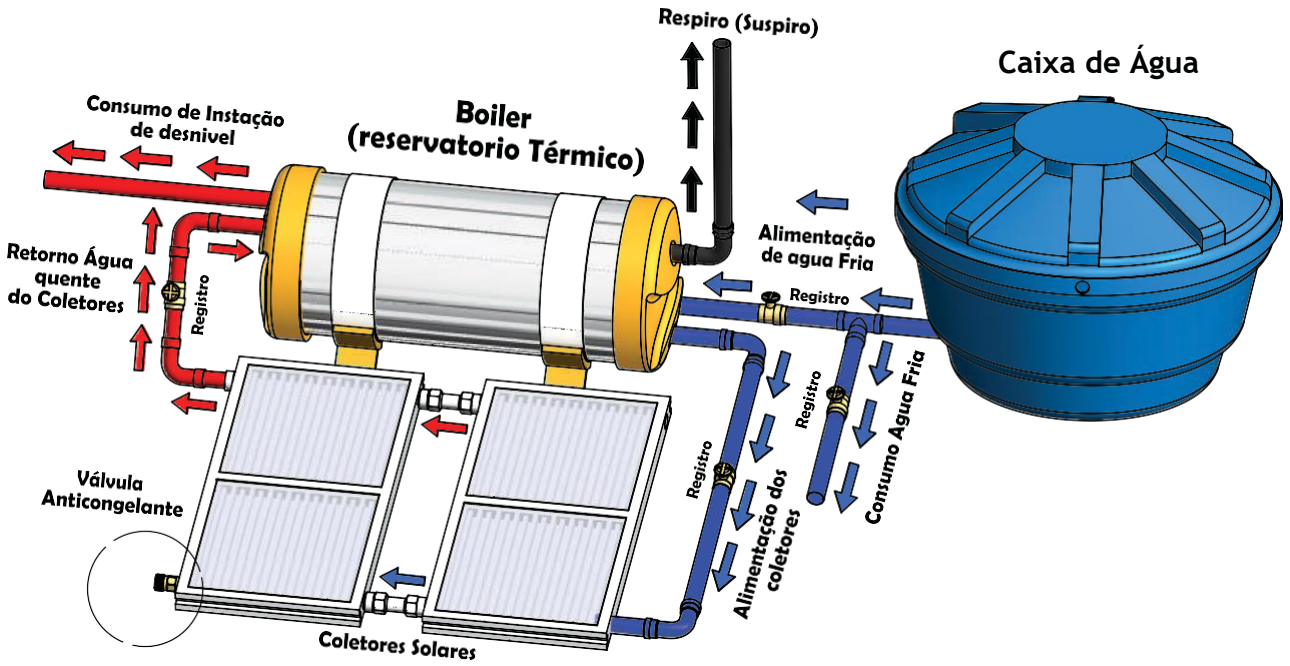

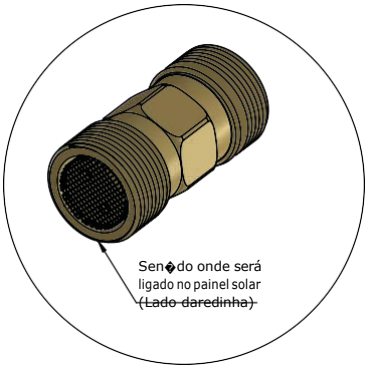

>> Observações gerais

Aviso Importante: ADD-THERM® se reserva o direito de fazer alterações ou descontinuar qualquer produto ou serviço identificados nesta publicação sem aviso prévio. A ADD-THERM® aconselha seus clientes a obter a última versão das informações relevantes para verificar, antes de emitir qualquer pedido, se a informação que está sendo solicitada é atual. ADD-THERM® não assume qualquer responsabilidade por violação de patentes ou direitos de terceiros baseados em aplicações da ADD-THERM®, assistência ou especificações do produto desde que ADD-THERM® não possua acesso sobre o uso ou aplicação dos produtos dos clientes. ADD-THERM® também não assume qualquer responsabilidade sobre produtos customizados solicitados pelos clientes.