PRESSOSTATOS PARA COMPRESSOR LINHA KPA10

Os pressostatos da série KPA10 são utilizados para regular a pressão do tanque entre dois valores predefinidos em compressores de ar de pistão (elétricos de pequeno porte, até 175 PSI). Dispõem de uma válvula de alívio para impedir que o compressor seja ligado sob carga. Também possuem versões com botão ou alavanca para desligar o compressor manualmente. Tais pressostatos estão disponíveis com conexão em 1 ou 4 vias, facilitando a montagem de válvulas e manômetros.

KPA10-1H
KPA10-4H

KPA10-L1H
KPA10-L4H

ESPECIFICAÇÃO TÉCNICA

MODELO	FAIXA DE PRESSÃO (PSI)		DIFERENCIAL (PSI)		AJUSTE DE FÁBRICA (PSI)		CONEXÃO	MEIO DE OPERAÇÃO	ROSCA	DADOS ELÉTRICOS
	MÍN	MÁX	MÍN	MÁX	OFF	ON				
KPA10-1H 001	80	125	35	55	175	50	1 VIA	AR	1/4" NPT (FÊMEA)	NORMAL FECHADO (NF) 240VAC / 12A 120VAC / 20A
KPA10-1H 002	125	175	35	55	175	50				
KPA10-1H 003	100	140	35	55	175	50				
KPA10-4H 001	80	120	35	55	175	50	4 VIAS			
KPA10-4H 002	100	140	35	55	175	50				
KPA10-4H 003	135	175	35	55	175	50				
KPA10-L1H 001	80	120	35	45	150	70	1 VIA			
KPA10-L1H 002	135	175	35	45	175	100				
KPA10-L4H 001	80	120	35	45	150	70	4 VIAS			
KPA10-L4H 002	135	175	35	45	175	100				

Conversão: 1 kgf/cm² = 14,2 PSI / 1 BAR = 14,5 PSI (Outras conexões disponíveis conforme pedido)

CONEXÃO

KPA10–1H [1 Via]

KPA10–4H [4 Vias]

KPA10–L1H [1 Via]

KPA10–L4H [4 Vias]

DIMENSÕES (mm)

KPA10–1H [1 Via]

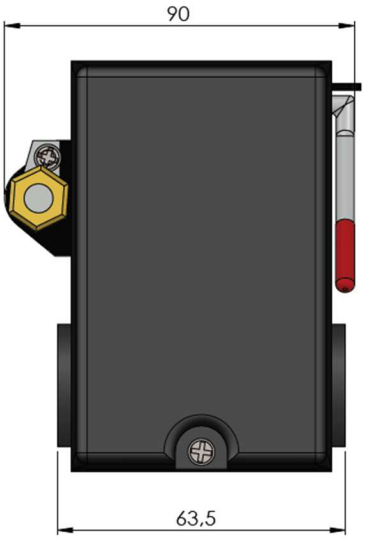

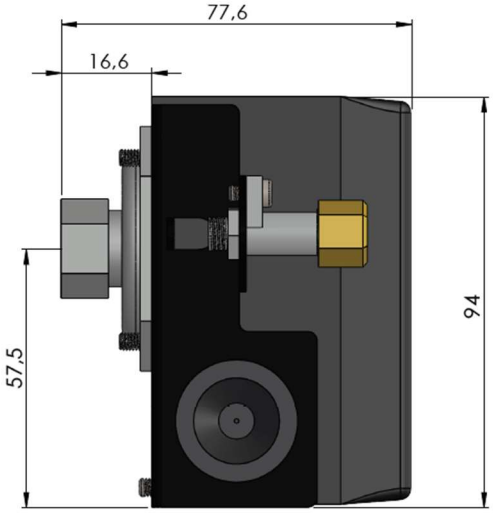

KPA10–4H [4 Vias]

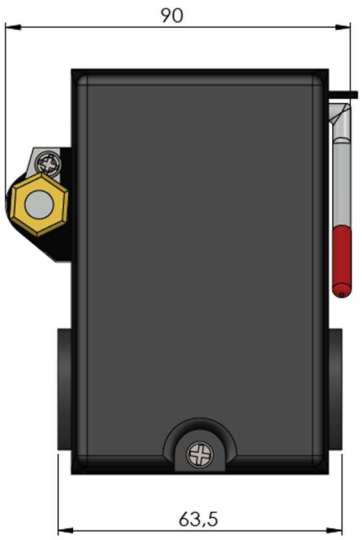

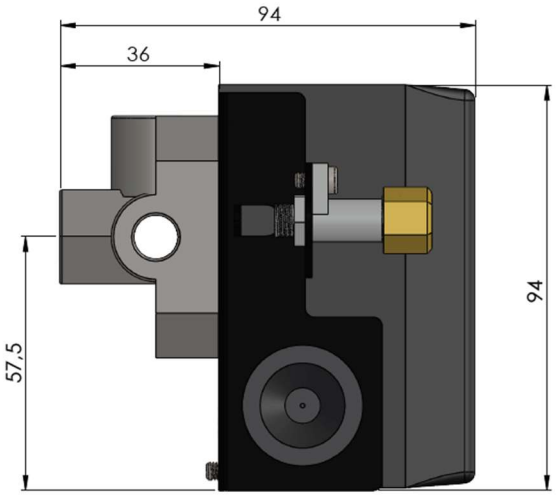

KPA10–L1H [1 Via]

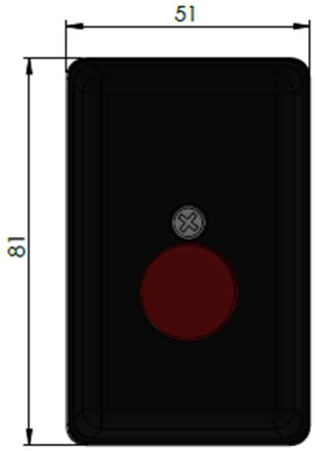

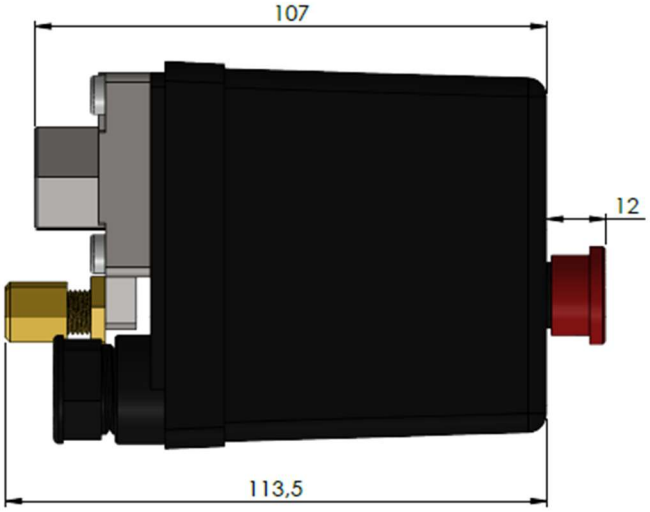
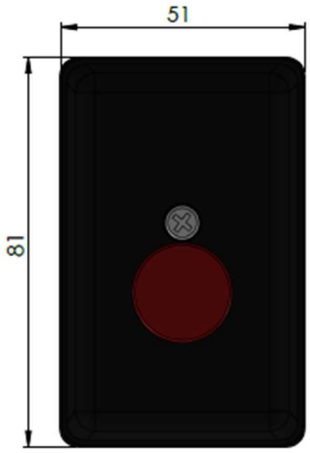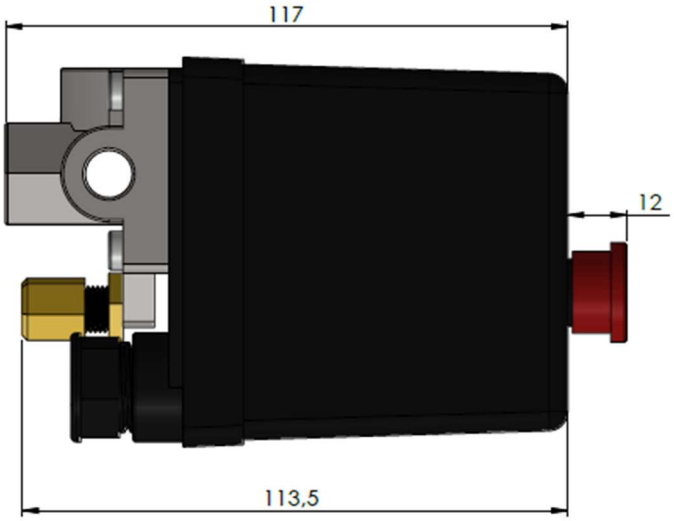
KPA10–L4H [4 Vias]